DJI RS 4 MINI

Руководство пользователя

v1.0 2025.02

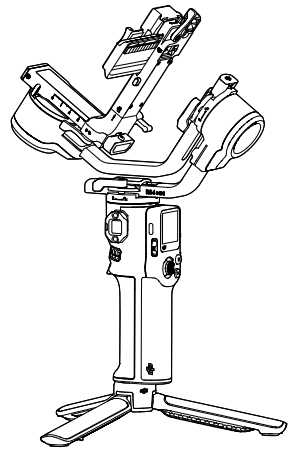

Авторские права на этот документ принадлежат DJI. Все права защищены. Без разрешения DJI запрещается воспроизводить, передавать или продавать документ либо любую его часть, а также разрешать такие действия другим лицам. Используйте этот документ и его содержимое только как инструкцию по эксплуатации продукции DJI. Документ не предназначен для иных целей.

При расхождениях между версиями приоритет имеет английская версия.

Поиск по ключевым словам

Чтобы найти нужную тему, ищите по ключевым словам, например «аккумулятор» или «установка». Если вы открыли документ в Adobe Acrobat Reader, нажмите Ctrl+F в Windows или Command+F на Mac для начала поиска.

Переход к теме

Полный список тем приведён в содержании. Нажмите на тему, чтобы перейти к соответствующему разделу.

Печать документа

Документ поддерживает печать с высоким разрешением.

Использование руководства

Условные обозначения

⚠ Важно　　Советы и рекомендации　　Справка

Перед использованием

DJI™ предоставляет обучающие видео и следующие документы:

1. *Правила техники безопасности*
2. *Краткое руководство*
3. *Руководство пользователя*

Перед первым использованием рекомендуется посмотреть все обучающие видео и прочитать правила техники безопасности. Обязательно ознакомьтесь с кратким руководством перед первым использованием. Дополнительные сведения приведены в этом руководстве пользователя.

©2025 DJI. Все права защищены

Содержание

Использование руководства 3
Условные обозначения 3
Перед использованием 3

1 Обзор 6

2 Первое использование 8
2.1 Установка раскладного штатива 8
2.2 Зарядка аккумулятора 8
2.3 Установка камеры 9
Поддерживаемые камеры и объективы 9
Подготовка 9
Установка верхней быстросъёмной площадки 9
Горизонтальная съёмка 10
Вертикальная съёмка 11
2.4 Балансировка 12
Перед балансировкой 12
Порядок балансировки 12
2.5 Активация 13
2.6 Обновление прошивки 14
2.7 Подключение камеры 14
2.8 Автонастройка (Auto Tune) 14

3 Управление 16
3.1 Функции кнопок и портов 16
Кнопки 16
Порты 18
3.2 Сенсорный экран 18
Главный экран 18
Смахивание вниз: центр управления 19
Смахивание вверх: настройки стабилизатора 20
Смахивание вправо: настройки ActiveTrack 20
3.3 Режимы следования стабилизатора 21
3.4 Рабочие положения стабилизатора 23
3.5 Настройки приложения Ronin 24
3.6 Модуль интеллектуального слежения 25
Обзор 25
Установка 26
Слежение и съёмка 26
Управление кнопками и джойстиком 26

 ©2025 DJI. Все права защищены

Управление жестами 27
Обновление прошивки 28

4 Рукоятка и встроенный аккумулятор 30
4.1 Правила техники безопасности 30

5 Приложение 33
5.1 Техническое обслуживание 33
5.2 Технические характеристики 33

©2025 DJI. Все права защищены

1 Обзор

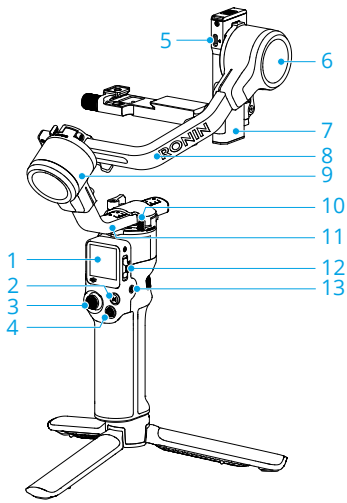

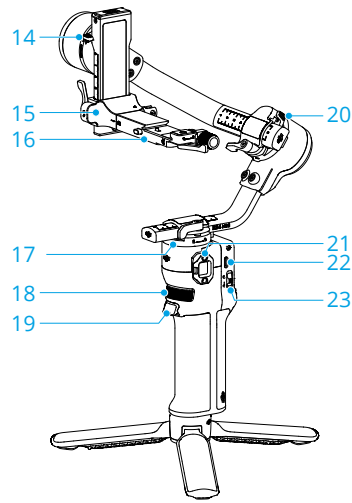

1. Сенсорный экран
2. Кнопка M
3. Джойстик
4. Кнопка управления камерой
5. Порт управления камерой RSS (USB-C)
6. Мотор оси наклона
7. Ось наклона
8. Ось крена
9. Мотор оси крена
10. Фиксатор оси панорамирования
11. Ось панорамирования
12. Переключатель режима стабилизатора
13. Кнопка питания
14. Фиксатор оси наклона
15. Площадка крепления камеры
16. Горизонтальная площадка стабилизатора (съёмная часть площадки крепления камеры)
17. Мотор оси панорамирования

 ©2025 DJI. Все права защищены

18. Переднее колёсико
19. Курок
20. Фиксатор оси крена
21. Порт NATO
22. Порт зарядки (USB-C)
23. Переключатель режима джойстика

©2025 DJI. Все права защищены

2 Первое использование

2.1 Установка раскладного штатива

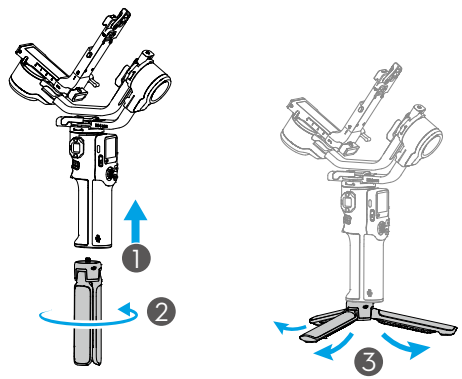

2.2 Зарядка аккумулятора

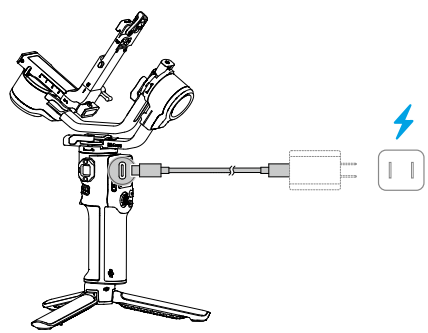

На выключенном устройстве нажмите кнопку питания для проверки заряда.

©2025 DJI. Все права защищены

2.3 Установка камеры

Поддерживаемые камеры и объективы

Ознакомьтесь с характеристиками на https://www.dji.com/rs-4-mini/specs и убедитесь, что суммарная масса камеры, объектива и аксессуаров не превышает допустимую нагрузку. Совместимые объективы и поддерживаемые функции управления указаны в списке совместимости серии Ronin (Ronin Series Compatibility List).

Подготовка

1. Снимите крышку объектива и проверьте, установлены ли в камеру аккумулятор и карта памяти.
2. Убедитесь, что стабилизатор выключен.
3. Разблокируйте фиксаторы осей наклона и крена. Отрегулируйте положение обеих осей, как показано ниже, затем заблокируйте их.

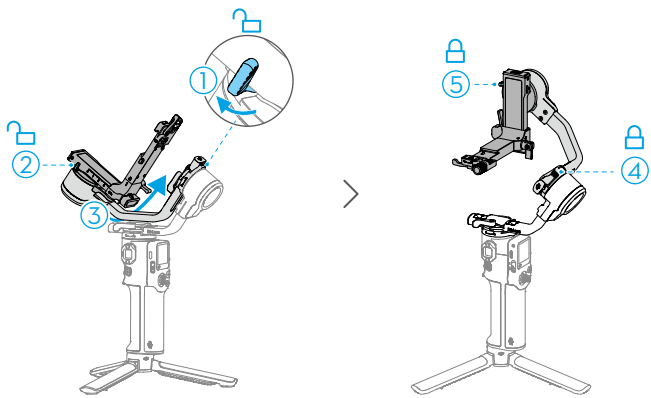

Установка верхней быстросъёмной площадки

Закрепите верхнюю быстросъёмную площадку снизу камеры винтом 1/4″ из комплекта винтов. Перед затягиванием винта прижмите регулируемый упор к корпусу камеры.

© 2025 DJI. Все права защищены

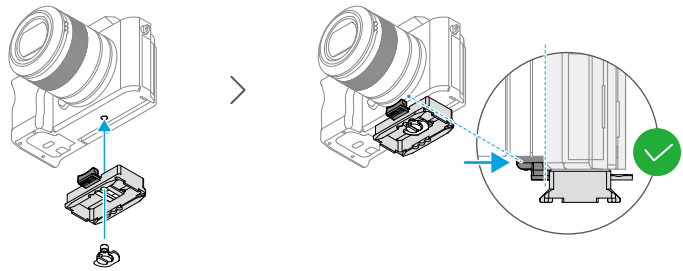

Горизонтальная съёмка

1. Разблокируйте рычаг на горизонтальной площадке ①, вставьте нижнюю быстросъёмную площадку ② и после её установки заблокируйте рычаг ③.
2. Разблокируйте рычаг нижней быстросъёмной площадки ④, вставьте верхнюю быстросъёмную площадку ⑤ и после установки заблокируйте рычаг ⑥.

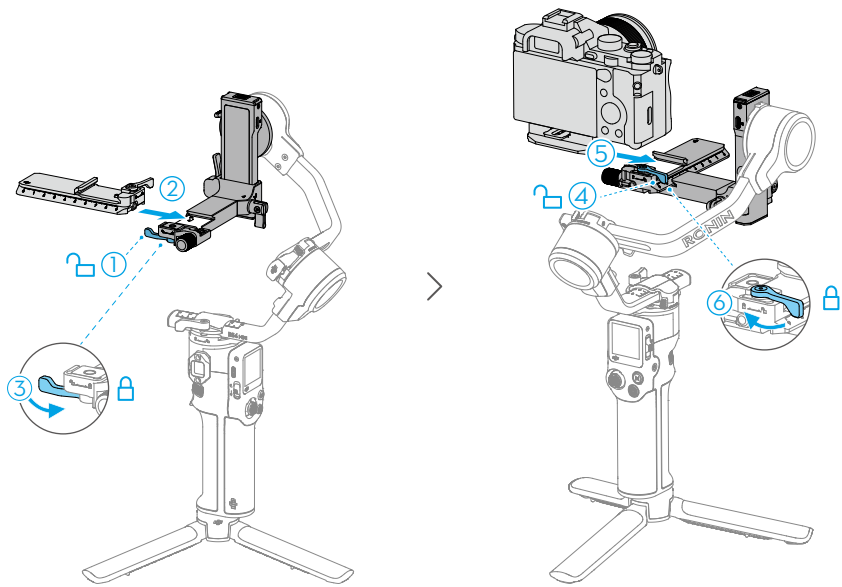

- Чтобы снять камеру с нижней быстросъёмной площадки, разблокируйте рычаг и снимите камеру, удерживая предохранитель рядом с рычагом.

 ©2025 DJI. Все права защищены

- Чтобы снять нижнюю быстросъёмную площадку, разблокируйте рычаг на горизонтальной площадке и снимите нижнюю площадку, удерживая предохранитель на горизонтальной площадке.

Вертикальная съёмка

1. Ослабьте ① и нажмите ручку ②, чтобы снять горизонтальную площадку ③. Установите площадку вертикально ④ на стабилизатор и затяните ручку ⑤.

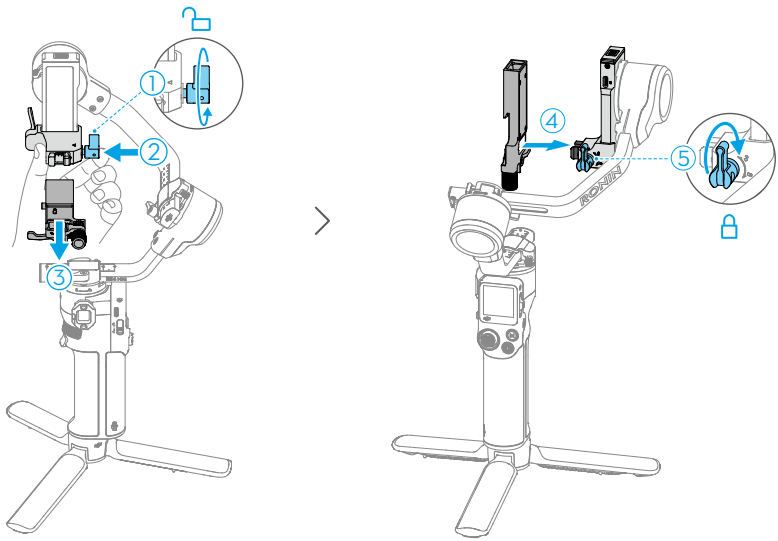

2. Разблокируйте рычаг на горизонтальной площадке ①, вставьте нижнюю быстросъёмную площадку ② и после её установки заблокируйте рычаг ③.
3. Разблокируйте рычаг нижней быстросъёмной площадки ④, вставьте верхнюю быстросъёмную площадку ⑤ и после установки заблокируйте рычаг ⑥.

© 2025 DJI. Все права защищены

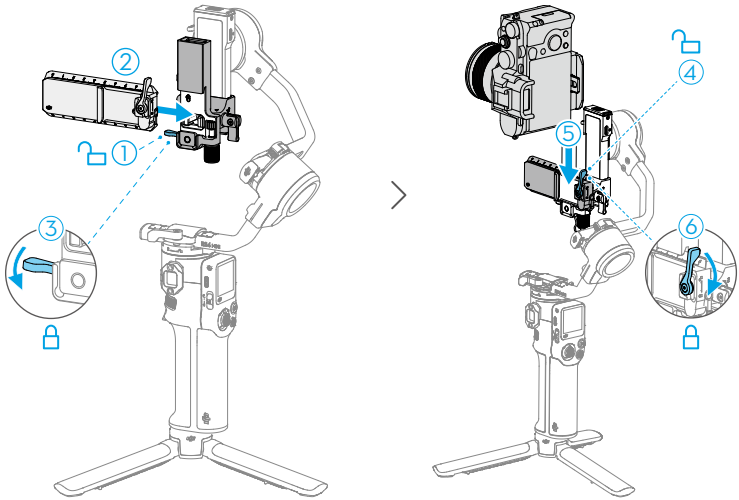

2.4 Балансировка

Перед работой последовательно сбалансируйте вертикальный наклон, глубину по оси наклона, оси крена и панорамирования с учётом условий съёмки. Это обеспечит стабильность видео и полноценную работу стабилизатора.

⚠ Дисбаланс ухудшает стабильность видео и сокращает время работы. Сильный дисбаланс может вызвать перегрев и переход устройства в режим гибернации.

Перед балансировкой

1. Перед балансировкой включите камеру, если используете объектив с оптическим зумом. При использовании объектива с переменным фокусным расстоянием выберите нужное значение.
2. Перед балансировкой убедитесь, что DJI RS 4 Mini выключен или находится в спящем режиме.

Порядок балансировки

Нажмите ссылку или отсканируйте QR-код, чтобы посмотреть обучающее видео.

 ©2025 DJI. Все права защищены

https://s.dji.com/guide85

2.5 Активация

DJI RS 4 Mini необходимо активировать в приложении Ronin. Для активации выполните следующие действия:

1. Нажмите и удерживайте кнопку питания, чтобы включить устройство. Выберите язык на сенсорном экране.
2. Отсканируйте QR-код на сенсорном экране, чтобы загрузить приложение Ronin.
3. Включите Bluetooth на телефоне. Запустите приложение Ronin и войдите в учётную запись DJI. Выберите используемое устройство, введите пароль по умолчанию 12345678 и активируйте стабилизатор по указаниям приложения. Для активации требуется интернет.

Стабилизатор можно использовать без активации до пяти раз. После этого для дальнейшего использования требуется активация.

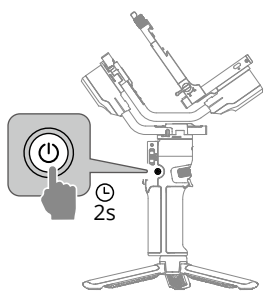

Если не удалось загрузить приложение Ronin по QR-коду на экране устройства, откройте https://www.dji.com/mobile/downloads/djiapp/dji-ronin или отсканируйте QR-код ниже.

© 2025 DJI. Все права защищены

2.6 Обновление прошивки

Приложение Ronin уведомит о выходе новой прошивки. Обновите её по указаниям на экране. НЕ выключайте стабилизатор и НЕ закрывайте приложение во время обновления. Если обновление не удалось, перезапустите стабилизатор и приложение Ronin, затем повторите попытку.

- При обновлении убедитесь, что заряда стабилизатора достаточно, а телефон подключён к интернету.
- Автоматическая разблокировка, блокировка и перезагрузка стабилизатора во время обновления являются нормальным явлением.

2.7 Подключение камеры

DJI RS 4 Mini подключается к камере через Bluetooth или кабель управления.

Нажмите ссылку или отсканируйте QR-код, чтобы посмотреть обучающее видео.

https://www.dji.com/rs-4-mini/video

2.8 Автонастройка (Auto Tune)

Удерживайте кнопку M и курок для запуска автоматической калибровки.

⚠ Поставьте стабилизатор на устойчивую ровную поверхность. НЕ перемещайте его во время автоматической калибровки. Вибрация и звуки во время калибровки являются нормальным явлением.

 ©2025 DJI. Все права защищены

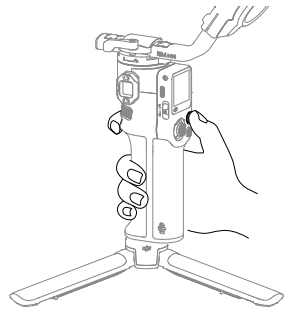

© 2025 DJI. Все права защищены

3 Управление

3.1 Функции кнопок и портов

Кнопки

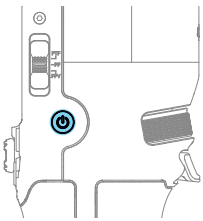	**Кнопка питания** Удерживание: включение/выключение. Одно нажатие: вход/выход из спящего режима. Три оси блокируются автоматически. Нажмите снова для пробуждения. Автоматические фиксаторы осей настраиваются в системных настройках сенсорного экрана.
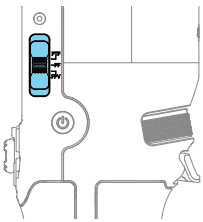	**Переключатель режима стабилизатора** Переключение между режимами PF, PTF и FPV.
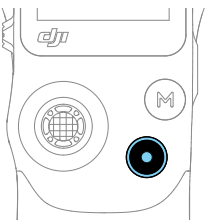	**Кнопка управления камерой** После подключения камеры нажмите наполовину для автофокусировки, один раз - для начала или остановки записи. Удерживайте для съёмки фото. Поддерживаемые функции камеры: список совместимости серии Ronin (Ronin Series Compatibility List).
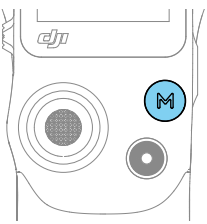	**Кнопка M** По умолчанию нажатие делает фото. На экране можно назначить C1/Fn1 (C1/Fn1 Button Mapping). Удерживание: спортивный режим (Sport Mode). Скорость следования значительно возрастает. Подходит для объектов с резкими и быстрыми движениями. Удерживая M, дважды нажмите курок для фиксации спортивного режима. Повторите для выхода.

 ©2025 DJI. Все права защищены

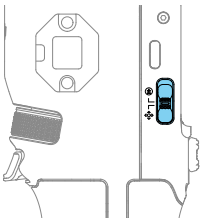	**Переключатель режима джойстика** Вниз: управление движением стабилизатора. Вверх: управление зумом.
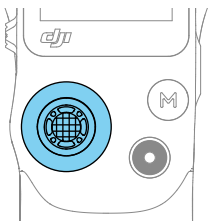	**Джойстик** Управление стабилизатором: перемещайте джойстик вверх и вниз для управления наклоном, влево и вправо для управления панорамированием. Управление зумом: перемещайте джойстик вверх и вниз для изменения масштаба. Включите моторизованный зум на камере Sony, чтобы управлять им с помощью джойстика.
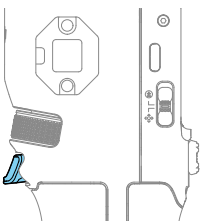	**Курок** Нажмите и удерживайте для перехода в режим блокировки (Lock). В нём стабилизатор не реагирует на движения рукоятки. После настройки на сенсорном экране удерживание курка включает режим FPV. Два нажатия: возврат стабилизатора в центр. Три нажатия: разворот стабилизатора на 180°, чтобы камера была направлена на вас (режим селфи).
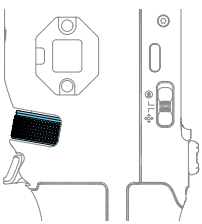	**Переднее колёсико** По умолчанию вращение управляет фокусировкой. Настройки можно изменить на сенсорном экране. Подробнее см. в разделе «Сенсорный экран». Поддерживаемые функции указаны в списке совместимости серии Ronin (Ronin Series Compatibility List).

© 2025 DJI. Все права защищены

Порты

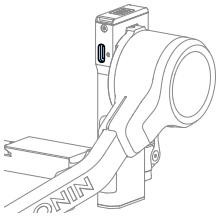	**Порт управления камерой RSS** Подключается к соответствующему порту камеры для управления и обмена данными.
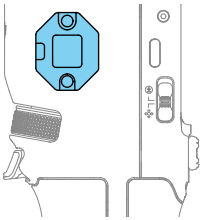	**Порт NATO** Для крепления боковой рукоятки и других аксессуаров.

3.2 Сенсорный экран

Главный экран

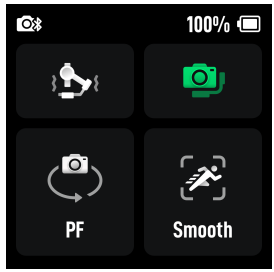

Здесь можно выполнить автокалибровку, проверить балансировку, выбрать режим следования и его скорость/чувствительность. Строка состояния сверху показывает подключение стабилизатора и заряд.

Автонастройка (Auto Tune) меняет жёсткость для поддержания баланса.

Цвет показывает **состояние балансировки (Balance Status).**

Нажмите значок скорости/чувствительности (Follow Speed/Sensitivity): медленная (Slow), средняя (Medium), высокая (Fast) или пользовательская (Custom) скорость.

 ©2025 DJI. Все права защищены

Доступны также режимы чувствительности. Плавный режим (Smooth) использует чувствительность стабилизаторов Ronin: естественные переходы, плавное начало и остановку движения. В отзывчивом режиме (Responsive) стабилизатор быстрее реагирует на движения руки в начале и конце движения.

- Если после балансировки смена фокусного расстояния, объектива или камеры вызывает красный значок балансировки либо стабилизатор беспричинно вибрирует, выполните автоматическую калибровку.
- Если стабильности недостаточно, увеличьте усилие моторов. Если стабилизатор начинает вибрировать, уменьшите жёсткость.

Смахивание вниз: центр управления

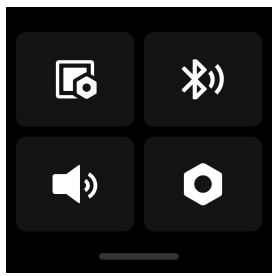

На этом экране можно настроить блокировку экрана, подключение Bluetooth и беззвучный режим.

В меню системных настроек (System Settings) можно выполнить автопроверку стабилизатора, настроить автоматическую блокировку и сбросить параметры. Доступны также следующие функции.

- **Отключение селфи (Disable Selfie):** предотвращает случайное включение режима селфи и прерывание записи.
- **Следование по орбите (Orbit Follow):** обеспечивает более плавные движения стабилизатора при съёмке по дуге.
- **Ручное перемещение (Push Mode):** позволяет вручную управлять осями наклона и панорамирования.
- **Калибровка горизонта (Horiz Calibration):** выполните горизонтальную или ручную калибровку, если стабилизатор стоит неровно или ось дрейфует.
- **Автовыключение (Auto Off):** стабилизатор автоматически выключится после 10 минут блокировки и бездействия.

©2025 DJI. Все права защищены

Смахивание вверх: настройки стабилизатора

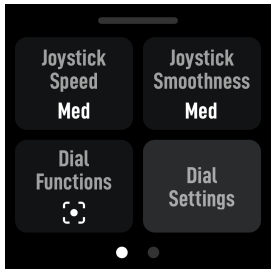

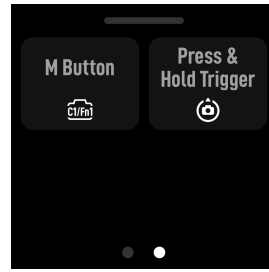

На этом экране можно настроить скорость и плавность джойстика, выбрать функции нажатия колёсика, кнопки M и удерживания курка.

- Чем меньше значение плавности, тем чувствительнее движение стабилизатора.
- Назначение функции кнопки C1/Fn1 камеры:
  1. Назначьте кнопке M функцию кнопки C1 на камере Sony (A7S3, A7M3, ZV-1) или кнопки Fn1 на камере Nikon (Z50, Z6II).
  2. Завершите настройку кнопки C1/Fn1 на камере. Функция доступна только при подключении к камере через Bluetooth.

Смахивание вправо: настройки ActiveTrack

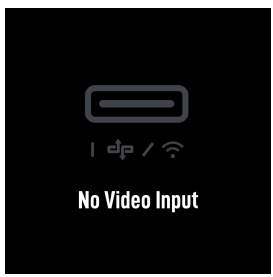

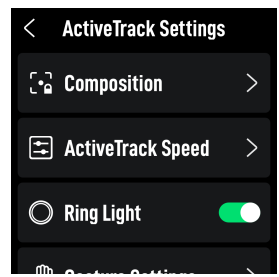

Если модуль интеллектуального слежения не подключён, на экране отображается «Нет входного видеосигнала» (No Video Input). При подключённом модуле здесь можно настроить композицию (Composition), скорость ActiveTrack (ActiveTrack Speed) и жесты.

 ©2025 DJI. Все права защищены

Композиция (Composition): центрирование (Center Tracking Subject) помещает объект в центр ActiveTrack. При включении с сохранением кадрирования (Keep Current Framing) стабилизатор сохраняет текущую композицию.

Скорость ActiveTrack (ActiveTrack Speed): низкая обеспечивает плавное слежение для прямых трансляций. Средняя подходит для параллельного слежения, высокая - для круговой съёмки крупным планом или активного движения.

- На сенсорном экране не отображается изображение ActiveTrack.
- При центрировании объекта (Center Tracking Subject) он не всегда находится точно в центре из-за различий камер, объективов и расстояния съёмки. При необходимости скорректируйте композицию джойстиком.

3.3 Режимы следования стабилизатора

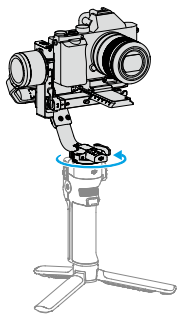 PF	**PF:** следование по оси панорамирования. Только эта ось следует за движениями рукоятки. Подходит для проходок, съёмки по дуге и перемещений слева направо.
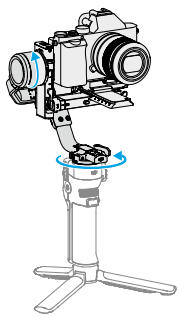 PTF	**PTF:** следование по осям панорамирования и наклона. Обе оси следуют за движениями рукоятки. Подходит для перемещения по наклонной траектории.

© 2025 DJI. Все права защищены

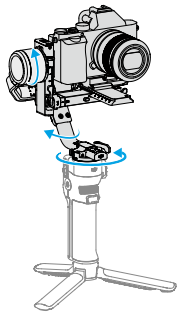 FPV	**FPV:** следование по осям панорамирования, наклона и крена. Все три оси следуют за движениями рукоятки. Подходит для съёмки с вращением камеры.
Пользовательский (Custom)	**Пользовательский режим (Custom):** включите или отключите следование каждой оси. Если все три оси отключены, включается режим блокировки (Lock). В нём оси не следуют за движениями рукоятки. Подходит для плавной съёмки со слежением и кадров с быстрой реакцией.
3D Roll 360	В режиме 3D Roll 360 ось наклона поворачивается на 90° вверх, объектив камеры направлен вертикально вверх. Джойстиком можно управлять поворотом оси панорамирования на 360°. Подходит для съёмки с вращением.

 ©2025 DJI. Все права защищены

3.4 Рабочие положения стабилизатора

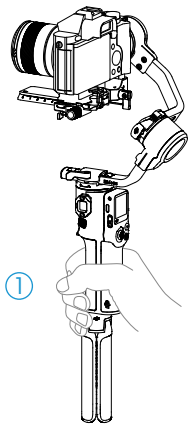

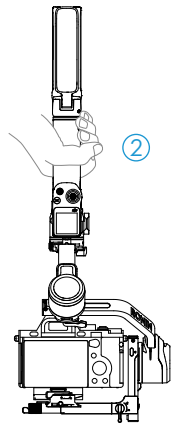

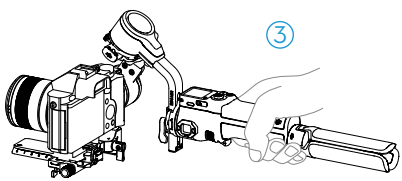

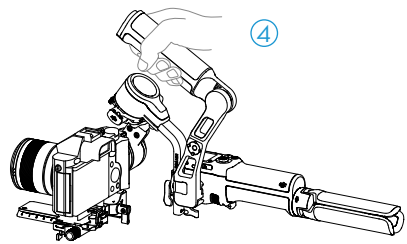

1. **Вертикальное положение**

   Стандартное рабочее положение стабилизатора. Подходит для большинства условий съёмки, например при ходьбе и беге.

2. **Перевёрнутое положение**

   Стабилизатор перевёрнут, камера расположена ниже. Подходит для съёмки с низкого ракурса, например слежения за объектами на земле.

3. **Положение фонарика**

© 2025 DJI. Все права защищены

Стабилизатор удерживается горизонтально, как фонарик. Подходит для съёмки в ограниченном пространстве.

4. **Положение чемодана**

   Установите боковую рукоятку: с ней движения камеры на низком ракурсе становятся более интуитивными. Угол рукоятки регулируется ручкой. Крепления «холодный башмак» и отверстия 1/4″-20 на стабилизаторе позволяют установить внешние мониторы для удобства съёмки.

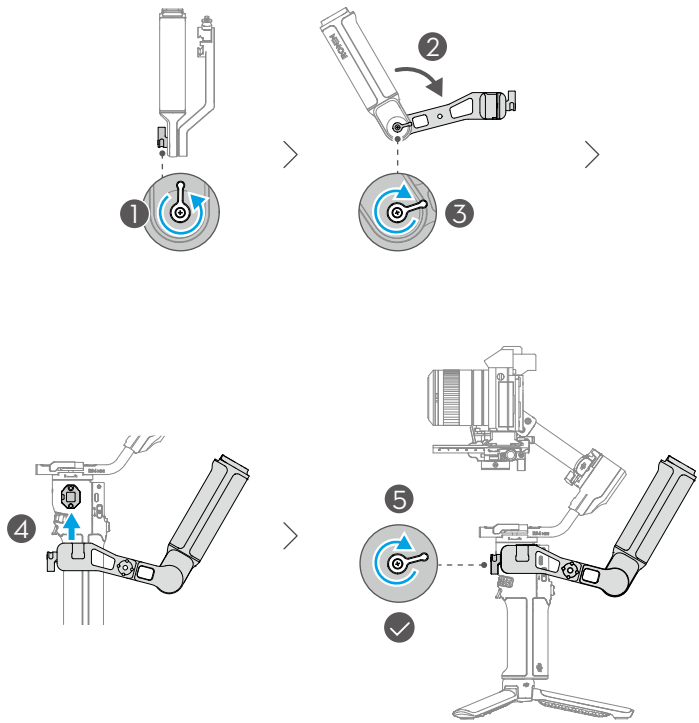

3.5 Настройки приложения Ronin

В приложении Ronin можно активировать стабилизатор, обновлять прошивку, использовать интеллектуальные функции, настраивать моторы, пользовательские параметры и джойстик. Также доступны состояние системы, руководство пользователя и обучающие видео.

 ©2025 DJI. Все права защищены

3.6 Модуль интеллектуального слежения

Обзор

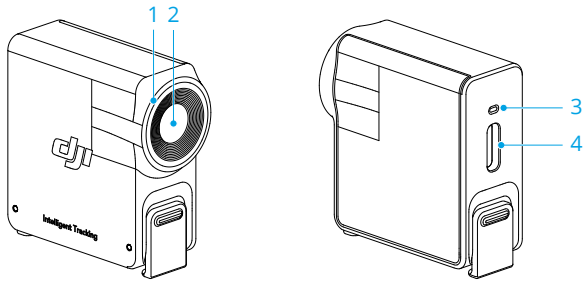

1. Кольцевой индикатор

Уровень заряда		
—	Горит красным	ActiveTrack отключён (спящий режим) или объект потерян
—	Горит зелёным	ActiveTrack используется
·····	Мигает зелёным	Объект временно потерян
—	Горит жёлтым	Настройка композиции
·····	Мигает жёлтым	Отсчёт перед фото или записью (спуск после 3 с мигания)

2. Объектив слежения
3. Индикатор состояния

Световые сигналы и их значения совпадают с кольцевым индикатором.

4. Порт передачи данных (USB-C)

   Подключите к компьютеру для обновления прошивки.

© 2025 DJI. Все права защищены

Установка

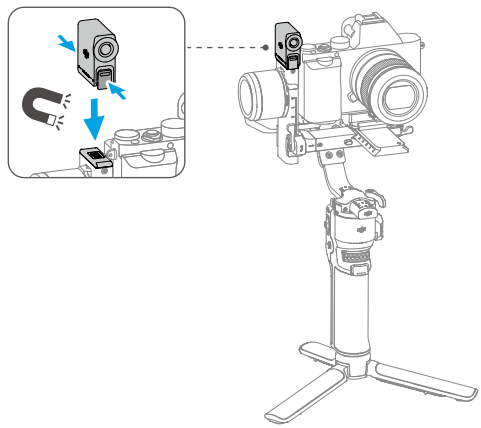

После установки модуля интеллектуального слежения смахните вправо на главном экране, чтобы открыть настройки ActiveTrack и изменить их под условия съёмки. Подробнее см. раздел «Смахивание вправо: настройки ActiveTrack».

- Если индикатор состояния не загорается после установки, проверьте правильность магнитного крепления.
- Если модуль слежения бездействует более пяти минут, он автоматически переходит в спящий режим, а индикатор гаснет. Чтобы вывести модуль из спящего режима, нажмите курок стабилизатора.

Слежение и съёмка

- Не рекомендуется использовать при контровом или слабом освещении.
- При слежении держите объект в 0,5-10 м от объектива слежения.

Управление кнопками и джойстиком

Нажмите курок, чтобы включить или отключить ActiveTrack.

При слежении за объектом можно менять композицию джойстиком.

Дважды нажмите курок: ActiveTrack отключится, стабилизатор вернётся в центр.

Во время съёмки режим ActiveTrack можно менять переключателем режима стабилизатора.

 ©2025 DJI. Все права защищены

В режиме PF следует только ось панорамирования; в режиме PTF - оси панорамирования и наклона. В режиме полного следования (FPV) ActiveTrack не поддерживается.

При съёмке с умеренно низкого ракурса рукоятка стабилизатора должна быть направлена к отслеживаемому объекту.



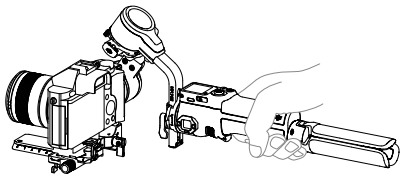

Управление жестами

Включение слежения: покажите камере жест или нажмите курок. Индикатор загорится зелёным.

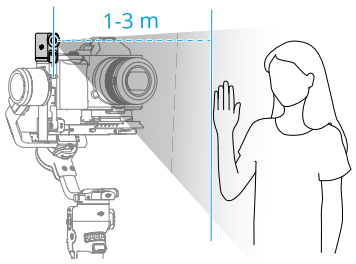

Модуль поддерживает слежение только за людьми и отдаёт приоритет тем, кто ближе к объективу и центру кадра. Отслеживаемый человек должен находиться на расстоянии 1-3 м от объектива слежения.

Изменение композиции: во время слежения настройте композицию. Покажите камере жест . Индикатор загорится жёлтым, слежение приостановится. Объект может занять нужное положение в кадре.

Снова покажите жест , чтобы подтвердить композицию. Индикатор загорится зелёным, слежение возобновится.

© 2025 DJI. Все права защищены

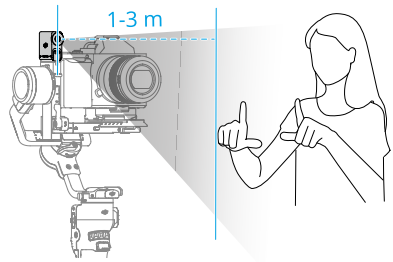

Остановка слежения: покажите жест ✋ или снова нажмите курок. Индикатор загорится красным.

Съёмка: независимо от использования слежения, жестом ✌ можно запустить обратный отсчёт перед фото или началом/остановкой записи. При отсчёте индикатор пульсирует жёлтым.

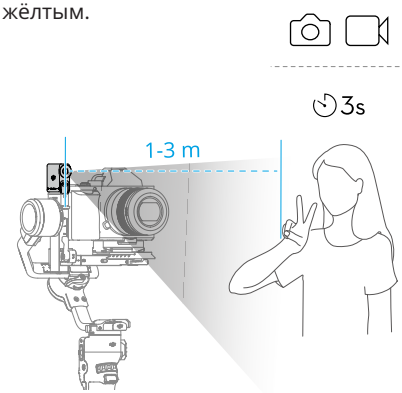

Обновление прошивки

Для обновления прошивки подключите модуль слежения к компьютеру.

1. Откройте https://www.dji.com/rs-4-mini/downloads и загрузите соответствующий пакет прошивки.
2. Подключите модуль слежения к компьютеру комплектным кабелем USB-C.
3. Поместите загруженный пакет прошивки (файл с расширением .bin) в корневой каталог модуля слежения.
4. После копирования отключите USB-соединение.

 ©2025 DJI. Все права защищены

5. Снова подключите модуль слежения к компьютеру. Обновление начнётся автоматически. Индикатор состояния будет попеременно мигать красным и зелёным. НЕ отключайте соединение во время обновления.
6. Постоянное красное свечение индикатора означает, что обновление завершено.

© 2025 DJI. Все права защищены

4 Рукоятка и встроенный аккумулятор

Сведения об аккумуляторе и времени работы стабилизатора:
https://www.dji.com/rs-4-mini/specs

4.1 Правила техники безопасности

⚠

Перед работой прочитайте руководство и ознакомьтесь с функциями устройства. Неправильное использование может повредить устройство и имущество, а также вызвать серьёзные травмы. Это сложное устройство, требующее осторожности, здравого смысла и базовых механических навыков. Небезопасное и безответственное обращение может привести к травмам и повреждению устройства или другого имущества.

Использование детьми допустимо только под прямым присмотром взрослых. НЕ изменяйте устройство вопреки документации SZ DJI TECHNOLOGY CO., LTD. Правила содержат указания по безопасности, эксплуатации и обслуживанию. Перед сборкой, настройкой и использованием прочитайте и соблюдайте все инструкции и предупреждения руководства, чтобы правильно работать с устройством и избежать повреждений или серьёзных травм.

Использование рукоятки

⚠ 1. НЕ допускайте контакта рукоятки с жидкостями. НЕ оставляйте её под дождём или рядом с источниками влаги. НЕ погружайте рукоятку в воду. При попадании воды внутрь аккумулятора может начаться химическое разложение, способное вызвать возгорание или даже взрыв.
2. Если рукоятка случайно попала в воду, немедленно поместите её в безопасное открытое место. Держитесь на безопасном расстоянии до полного высыхания. НЕ используйте рукоятку повторно; утилизируйте её надлежащим образом, как указано в разделе «Утилизация».
3. Для тушения используйте воду, песок, противопожарное покрывало или порошковый огнетушитель.
4. НЕ используйте и НЕ заряжайте вздутую, протекающую или повреждённую рукоятку. При неисправности обратитесь в DJI или к авторизованному дилеру DJI.

 ©2025 DJI. Все права защищены

5. Используйте рукоятку при -10-45 °C (-14-113 °F). Температура выше 50 °C (122 °F) может вызвать пожар или взрыв. При температуре ниже 0 °C (32 °F) время работы может значительно сократиться.
6. НЕ используйте аккумулятор при сильных электростатических или электромагнитных полях либо рядом с высоковольтными линиями.
7. НЕ разбирайте и НЕ прокалывайте рукоятку: аккумулятор может протечь, загореться или взорваться.
8. НЕ роняйте аккумуляторы и НЕ ударяйте по ним. НЕ кладите тяжёлые предметы на рукоятку.
9. Электролит аккумулятора очень едкий. При попадании на кожу или в глаза немедленно промывайте поражённое место чистой проточной водой не менее 15 минут, затем сразу обратитесь к врачу.
10. НЕ используйте рукоятку после падения.
11. НЕ нагревайте аккумуляторы. НЕ помещайте рукоятку в микроволновую печь или ёмкость под давлением.
12. НЕ замыкайте контакты рукоятки вручную.
13. Очищайте контакты рукоятки чистой сухой тканью.

1. Перед использованием полностью зарядите рукоятку.
2. При предупреждении о низком заряде как можно скорее зарядите рукоятку.

Зарядка

1. НЕ оставляйте заряжаемую рукоятку без присмотра. НЕ заряжайте её возле горючих материалов или на горючих поверхностях (ковре, дереве).
2. Зарядка вне диапазона 5-40 °C (41-104 °F) может вызвать утечку, перегрев или повреждение аккумулятора. Оптимальная температура зарядки - 22-28 °C (72-82 °F).

Рукоятка прекращает зарядку при полном заряде. Тем не менее следите за процессом и отключайте её после завершения зарядки.

Хранение

1. Храните аккумуляторы в недоступном для детей и животных месте.
2. Перед длительным хранением зарядите рукоятку до уровня 30-50%.
3. НЕ оставляйте рукоятку рядом с источниками тепла, например печью или обогревателем, и в автомобиле в жаркие дни. Оптимальная температура хранения - 22-28 °C (72-82 °F).

© 2025 DJI. Все права защищены

4. Храните рукоятку в сухом месте.

1. Если рукоятка не будет использоваться 10 дней и более, разрядите её до 40-65%. Это может значительно продлить срок службы аккумулятора.
2. При длительном хранении и разряде аккумулятора рукоятка переходит в спящий режим. Для выхода из него зарядите рукоятку.
3. При длительном хранении и разряде аккумулятора рукоятка переходит в спящий режим. Для выхода из него зарядите рукоятку.

Техническое обслуживание

1. НЕ используйте рукоятку при слишком высокой или низкой температуре.
2. НЕ храните аккумулятор при температуре выше 45 °C (113 °F) или ниже 0 °C (32 °F).

1. Длительное неиспользование может сократить срок службы аккумулятора.
2. Полностью разряжайте и заряжайте рукоятку раз в три месяца, чтобы поддерживать её в хорошем состоянии.

Транспортировка

1. Перед авиаперелётом разрядите рукоятку ниже 30%. Разряжайте её только в пожаробезопасном месте и храните в проветриваемом месте.
2. Держите рукоятку вдали от металлических предметов: очков, часов, украшений и заколок.
3. НЕ перевозите повреждённую рукоятку или рукоятку с зарядом выше 30%.

Утилизация

Помещайте рукоятку в специальные контейнеры для переработки только после полного разряда. НЕ выбрасывайте её в обычный мусор. Строго соблюдайте местные правила утилизации и переработки аккумуляторов.

1. Если рукоятка неисправна и аккумулятор нельзя полностью разрядить, обратитесь к специалистам по утилизации или переработке аккумуляторов.
2. Немедленно утилизируйте рукоятку, если она не включается после чрезмерного разряда.

 ©2025 DJI. Все права защищены

5 Приложение

5.1 Техническое обслуживание

Стабилизатор не защищён от воды. Во время использования оберегайте его от пыли и воды. После использования рекомендуется протереть стабилизатор мягкой сухой тканью. НЕ распыляйте на него чистящие жидкости.

5.2 Технические характеристики

Технические характеристики доступны на сайте ниже.

https://www.dji.com/rs-4-mini/specs

© 2025 DJI. Все права защищены

Связаться

ПОДДЕРЖКА DJI

Содержание может изменяться без уведомления.
Загрузите последнюю версию по ссылке ниже.

https://www.dji.com/rs-4-mini/downloads

По вопросам об этом документе напишите в DJI на адрес DocSupport@dji.com.

DJI является товарным знаком DJI.
Авторские права © 2025 DJI. Все права защищены.